LWG 120 PLd
Längen- und Winkelsensor

Anwendungen

- Mobilkrane
- Hubarbeitsbühnen
- Teleskoplader

Besondere Merkmale

- Entspricht EN 13849, PLd, Kat. 3
- Längenbereich bis zu 15 m,
  mit einer Gesamtgenauigkeit von ±0,5 % FS
- Schutzart IP66
- Winkelmessbereich bis zu 360°,
  mit einer Gesamtgenauigkeit von ±0,3°

LWG 120-100360-330-Na

Beschreibung

Die Produkte der Serie LWG 120 PLd sind kompakte, stabile und zuverlässige Längen-/Winkelsensoren, die für die Installation in engen Räumen konzipiert sind.

Mit einer maximalen Reichweite von bis zu 15 Metern entsprechen diese Sensoren der Norm EN 13849 und erreichen die Kategorien Kat.3 und PLd.

Sie sind vielseitig einsetzbar in Mobilkranen, Hubarbeitsbühnen, Teleskopladern und anderen Bau- oder Schwermaschinen.

WIKA MOBILE CONTROL

Technische Daten

Serie LWG 120 PLd	
Versorgungsspannung	8 … 36 V DC
Längenmessbereich	0 … 5 / … 10 / … 15 m
Längengenauigkeit	±0,5 % FS（Redundanzfehler: ±1 % FS）
Längenwiederholbarkeit	±0,1 % FS
Winkelmessbereich	-180 … +180° / 0 … 360°
Winkelgenauigkeit	±0,3 °
Betriebstemperatur	-40 … +85 °C
Lagertemperatur	-40 … +85 °C
Drahtzuggeschwindigkeit	1 m/s
Gehäuse	Aluminium + PC

E/A und Schnittstelle	
Stecker	M12, A-codiert, 5p, Stift
Schnittstelle	CANopen, redundant

Umgebung und Zertifizierung	
Betriebstemperatur	-40 … +85 °C
Lagertemperatur	-40 … +85 °C
IP-Schutzart	IP 66/67
EMV	IEC 61000-6-2 / IEC 61000-6-4
Vibration/Stoß	IEC 60068-2-6 / IEC 60068-2-27
MTTFd Länge	354,25 Jahre
MTTFd Winkel	385,43 Jahre

Pinbelegung

CANopen

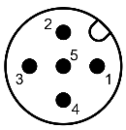

M12, A-codiert, 5p, Stift

1	Abschirmung
2	Spannungsversorgung
3	GND
4	CAN_H
5	CAN_L

Typcode

LWG 120 -XXX XXX -X X X -XX

Produkttyp
LWG: Längen- und Winkelsensor

Serie
120: Serie 120

Längenmessbereich
050: 0 .. 5 m
100: 0 .. 10 m
150: 0 .. 15 m

Winkelmessbereich
360: 0 .. 360°

Sicherheitsarchitektur
1: nicht redundant
3: redundant PLd

Ausgangssignal
3: CANopen

Kabeltyp
0: Drahtseil

Sonstige Merkmale
Na: keine weiteren Merkmale

Abmessungen in mm

Längenmessbereich 0 ~ 5 m:

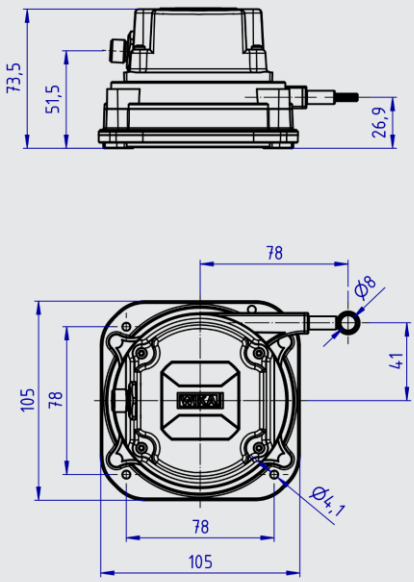

Längenmessbereich 0 ~ 10 m:

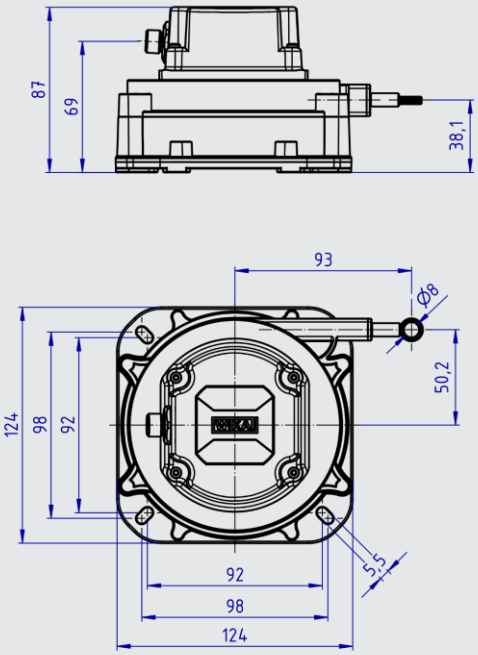

Längenmessbereich 0 ~ 15 m:

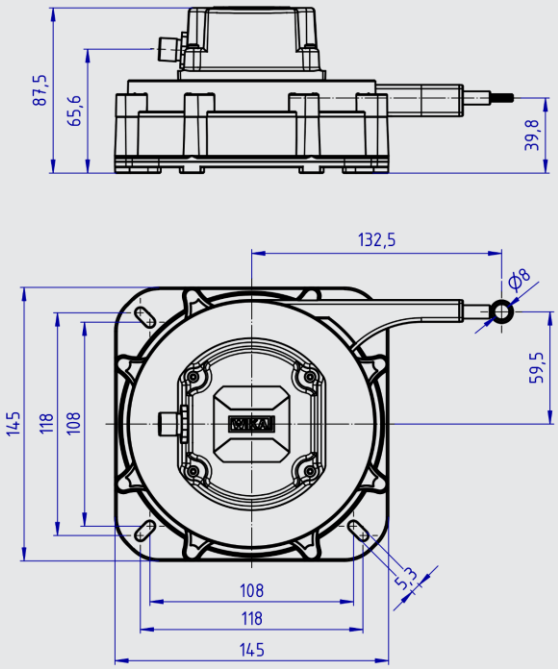

Technische Änderungen vorbehalten. Die einzelnen Angaben in diesem Datenblatt sind zugesicherte Eigenschaften, wenn sie von uns im Einzelfall ausdrücklich schriftlich bestätigt werden.

© Xuzhou WIKA Electronics Control Technology Co., Ltd. Alle Rechte vorbehalten.

www.wika-mc.com

WIKA Mobile Control GmbH & Co. KG
Hertzstr. 32-34 · 76275 Ettlingen · Deutschland
Tel. +49 7243 709-0 · sales.wmc@wika.com

WIKA Mobile Control, LP
1540 Orchard Drive · Chambersburg, PA · USA
Tel. +1 717-217-2200 · sales.us-wmc@wika.com